1.

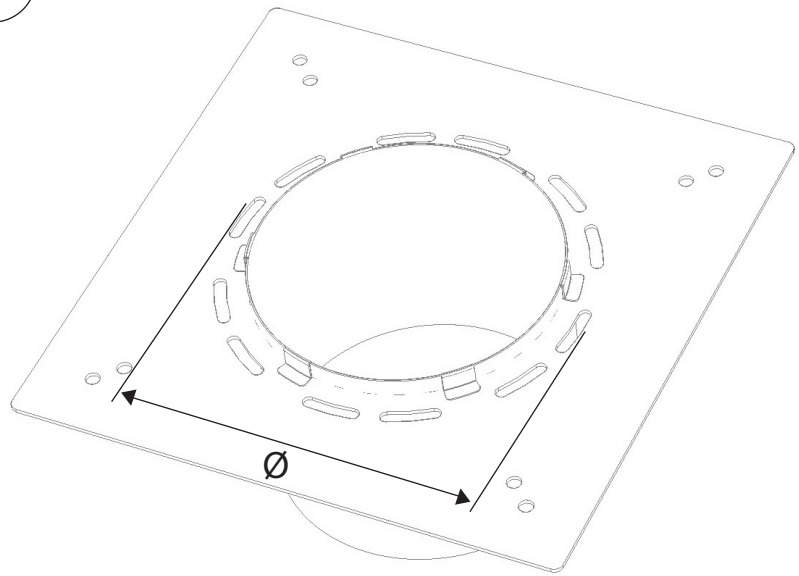

2.

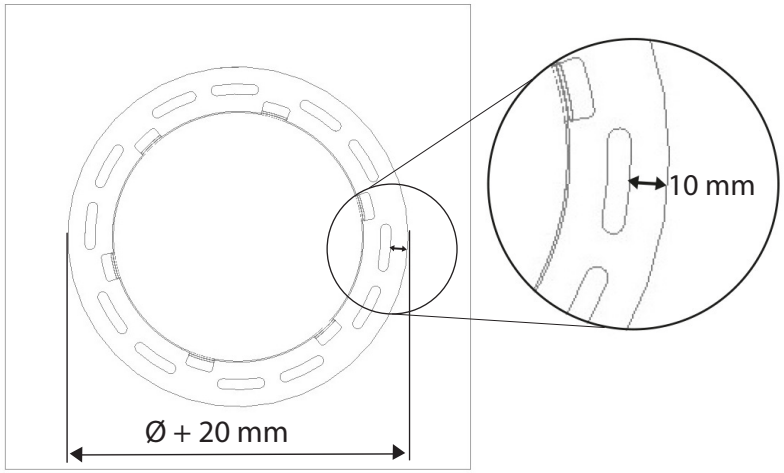

3.

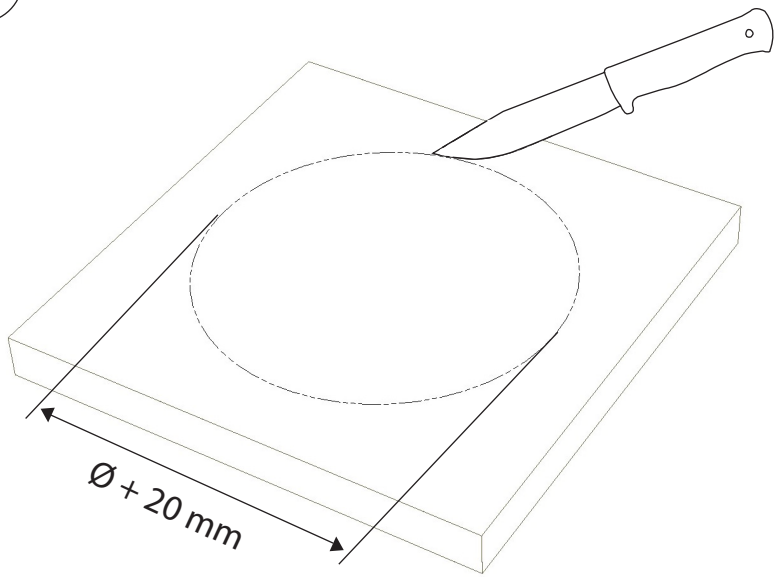

4.

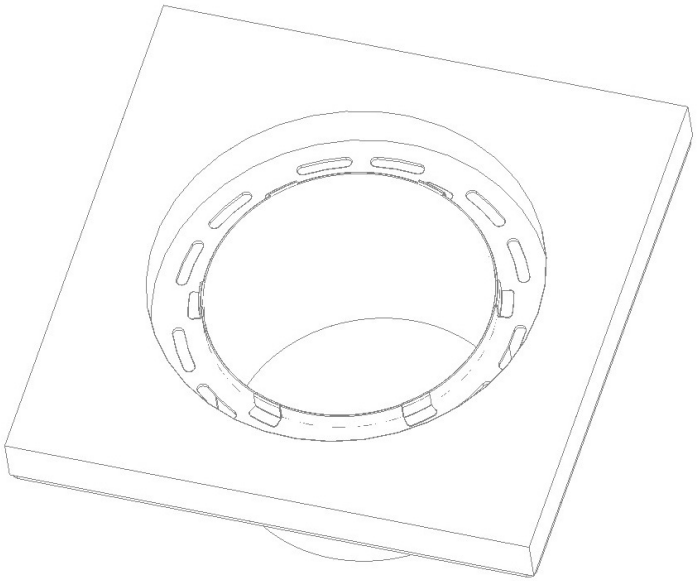

exodraft
CHIMNEY DRAFT TECHNOLOGY

C. F. Tietgens Boulevard 41 • DK-5220 Odense SØ • Tel: +45 7010 2234
• Fax: +45 7010 2235 • info@exodraft.dk • www.exodraft.dk